Montage Moteur SOMFY

Repère	Qté	Références Geplast Réno city	Désignation
1	1	-	Lot de planches coffre VR071 + VR072
2	2	AC095A	Embout de coffre
3	2	AC084	Flasque acier
4	2	AC090 + AC092	Tiroirs pour palier + tiroir pour moteur tête étoile
6	1	TABLIER	TABLIER ALU LAME BIOCLIMATIQUE
7	2	RF035**	Patte de reprise latérale
Composants ZF			
5	2	H177BC	Butée V embout de lame finale
8	1	A322A	EMBOUT ESCA.ZF64
9	1	A124C	TUBE ZF64
10	2 mini	1003263	Verrous Guyenne 2 maillons
11	1		Moteur somfy/SIMU avec Roue ZF64 et Couronne ZF64
12	1	9206033	Anneau d'arrêt IPRO
13	1	309386	Vis Autoperceuse TC 3,9 x 13
14	2 mini	RF041	Clameau pour equerre de fixation (Voir Abaque)
15	2 mini	RF040	Equerre de fixation 70 x 50 (Voir Abaque)
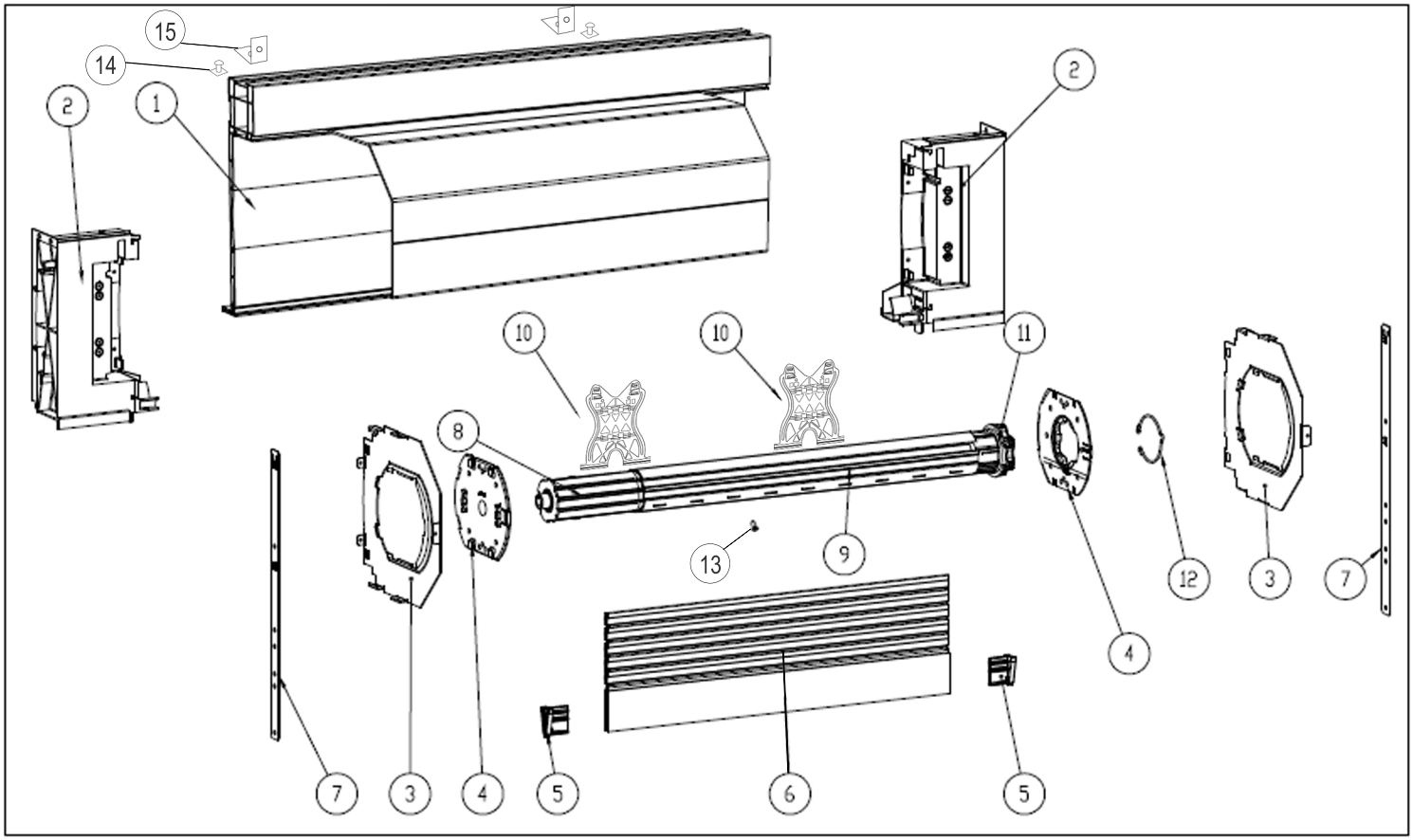
** : option patte latérale suivant dormant / RF036 : pour dormant 120 à 140 / RF037 pour dormant 160 à 200